Tradotto dal Spagnolo al Italiano - www.onlinedoctranslator.com

MANUALE TECNICO D'USO

Istruzioni di sicurezza

Per garantire un uso corretto e sicuro di questo prodotto, leggere attentamente le istruzioni prima dell'uso. Seguire tutte le precauzioni di sicurezza!

AVVERTENZE

Indica una situazione potenzialmente pericolosa che, se non evitata, potrebbe causare gravi perdite di vite umane.

Questo prodotto è destinato esclusivamente a professionisti della bellezza qualificati. Non utilizzarlo o conservarlo in un ambiente umido, come il bagno, per evitare danni e rischi.

Non utilizzare questo prodotto vicino a oggetti infiammabili (ad esempio, alcol, solventi, benzina, solvente per smalto, spray aerosol, ecc.). Non utilizzare questo prodotto nelle seguenti condizioni: quando il cavo di alimentazione o

La spina è danneggiata o calda quando viene staccata dalla presa elettrica. Non usare le mani bagnate per collegare o scollegare i connettori del cavo di alimentazione o per utilizzare questo prodotto.

Assicurarsi che la tensione di esercizio di questo prodotto corrisponda alla tensione nominale.

Avvertimento!

Prima dell'uso, assicurarsi che la spina di alimentazione e il connettore del cavo di alimentazione siano completamente inseriti per evitare situazioni di pericolo.

Quando non è in uso, spegnere il prodotto e scollegarlo.

Pulire regolarmente la polvere accumulata sulla spina e sul connettore del cavo di alimentazione per evitare guasti all'isolamento causati da umidità, polvere e altri fattori.

Assicurarsi di utilizzare il cavo di alimentazione progettato specificamente per questo prodotto.

Non utilizzarlo su altri elettrodomestici.

Non avvolgere il cavo di alimentazione attorno al prodotto, poiché ciò potrebbe deformarlo e causare malfunzionamenti.

Tenere fuori dalla portata dei bambini. Non permettere ai bambini di utilizzare questo prodotto.

Non modificare, smontare o riparare autonomamente questo prodotto. Se sono necessarie riparazioni, contattare il produttore, un agente o un tecnico di assistenza professionale per l'ispezione e la riparazione, al fine di evitare rischi.

Contattare il distributore, il centro di assistenza o altro personale con competenze ed esperienza adeguate per la riparazione in caso di danni alla spina, poiché ciò potrebbe essere pericoloso. Assicurarsi di utilizzare questo prodotto solo per lo scopo specificato nel presente manuale. Non utilizzare accessori non raccomandati dal produttore.

ATTENZIONE

Rappresenta una situazione potenzialmente pericolosa che, se non evitata, potrebbe provocare lesioni personali generali.

Gli operatori devono prestare particolare attenzione alla sicurezza del personale e delle attrezzature durante l'uso.

Se il prodotto presenta anomalie, interromperne immediatamente l'uso e contattare il produttore o il distributore per un trattamento appropriato.

Questo prodotto e i suoi accessori devono essere maneggiati con cura.

Maneggiare correttamente l'imballaggio di questo prodotto per evitare incidenti come il soffocamento dei neonati e tenerlo fuori dalla portata dei bambini.

Componenti

1 Lastra negativa
2 Elettrodi
3 Manipolo capacitivo
4 Manipoli resistivi

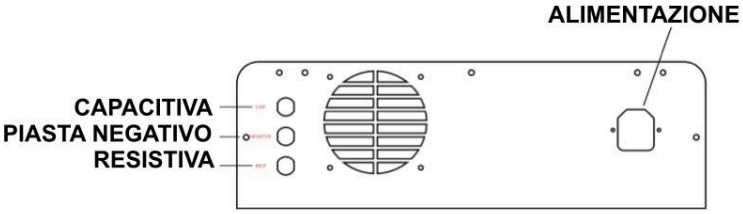

Pannello posteriore

Pannello frontale

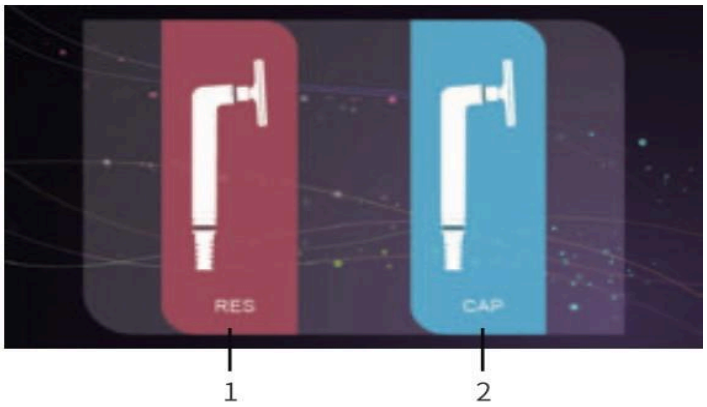

Metodo di funzionamento

(Procedura operativa)

Fare clic per selezionare la funzione richiesta dall'interfaccia principale e si accederà all'interfaccia della funzione corrispondente.

Tutte le interfacce di lavoro dispongono di un pulsante per tornare all'interfaccia principale.

Parametri del prodotto

Tensione/frequenza nominale	CA 100-120 V, 50/960 Hz; CA 220-240 V, 50/60 Hz
Forza	400 W
Peso	6,8 chilogrammi
Dimensioni del prodotto	37x31x16,5 centimetri
Dimensioni dell'imballaggio	56,8 x 52,5 x 23,5 cm
Contenuto della confezione	Squadra x 1
	Ripiano per accessori x 1
	Manipolo resistivo x 1
	Manipolo capacitivo x 1
	Lastra negativa x
	Elettrodi x 8
	Cacciavite x 1
	Viti M4 x 2
	Manuale x 1
	Cavo di alimentazione x 1

Differenze

RadiofrequenzaÈ una tecnologia utilizzata in campo medico ed estetico per trattamenti di tonificazione, rassodamento e miglioramento della pelle. Esistono due tipi principali di radiofrequenza:**capacitivo**E**resistivo,**La differenza principale tra queste due modalità risiede nel modo in cui l'energia viene erogata ai tessuti e nei tipi di tessuto trattati.

1. Radiofrequenza capacitiva (RF capacitiva)

- **Meccanismo d'azione:**La radiofrequenza capacitiva utilizza un elettrodo rivestito con un materiale isolante (solitamente ceramica o altro materiale simile). Questo elettrodo funge da condensatore e l'energia viene trasmessa ai tessuti sottostanti più superficialmente.

- **Effetti**È ideale per il trattamento dei tessuti superficiali, come la pelle e lo strato sottocutaneo (grasso). immediatamente sotto la pelle). Genera calore nei tessuti superficiali, stimolando la produzione di collagene e migliorando la consistenza della pelle, favorendo il drenaggio linfatico.

- **Istruzioni:**La radiofrequenza capacitiva è spesso utilizzata nei trattamenti estetici per rassodare pelle, ridurre le rughe e migliorare il tono della pelle.

2. Radiofrequenza resistiva (RF resistiva)

- **Meccanismo d'azione:**Nella radiofrequenza resistiva, l'elettrodo non ha uno strato isolante e l'energia viene distribuita più in profondità nel tessuto, creando una resistenza che genera calore nei tessuti più densi, come i muscoli e gli strati di grasso più profondi.

- **Effetti:**La radiofrequenza resistiva agisce a un livello più profondo ed è più efficace nel trattamento dei tessuti più densi e profondi. Produce un effetto termico che agisce sul grasso profondo e può essere utilizzata per ridurre il grasso localizzato e migliorare il metabolismo cellulare nei tessuti più profondi.

- **Istruzioni**È ideale per i trattamenti che richiedono una maggiore penetrazione, come la riduzione del grasso, il miglioramento della circolazione e la stimolazione del tessuto muscolare.

Principali differenze:

- **Profondità di penetrazione:**La radiofrequenza capacitiva agisce principalmente sui tessuti superficiale, mentre la radiofrequenza resistiva penetra più in profondità.
- **Tipi di tessuti trattati:**Il metodo capacitivo è efficace per il trattamento della pelle e del grasso sottocutaneo, mentre il metodo resistivo è più adatto per il trattamento dei tessuti profondi come i muscoli e il grasso localizzato.
- **Sentire e usare:**La tecnologia capacitiva può essere più delicata, mentre quella resistiva genera calore più profondo.

Entrambi i metodi possono essere utilizzati in modo complementare, a seconda dell'obiettivo terapeutico o estetico che si desidera raggiungere.

Introduzione alle funzioni:

MANIPOLO RESISTIVO

MANIPOLO CAPACITIVO

- Il manipolo resistivo è particolarmente adatto per trattamenti su tessuti più profondi e densi, come muscoli e tendini.

- Il manipolo capacitivo, invece, è ideale per trattamenti superficiali e sui tessuti molli, come pelle e tessuto adiposo. Questa combinazione di tecnologie consente il trattamento efficace di un'ampia gamma di inestetismi, dalla lassità cutanea alla cellulite.

◆Precauzioni per l'uso

Avvertimento

Questa apparecchiatura non è adatta a pazienti affetti da ipertensione, malattie cardiache e diabete.

Non adatto a donne in allattamento o durante il ciclo mestruale. Non deve essere utilizzato da pazienti con malattie infettive o tumori.

Dovrebbe? La funzione non dovrebbe essere utilizzata per scopi diversi dall'estetica.

Tenere i bambini lontani dal prodotto e impedire che lo trattino come un giocattolo, poiché potrebbe rappresentare un pericolo.

Durante l'uso, la sonda di potenza non deve rimanere nella stessa posizione per evitare ustioni.

Attenzione

• Prima dell'uso, verificare che il cavo di collegamento, la spina del cavo di alimentazione e la sonda siano completamente inseriti e installati.

Prima del trattamento, selezionare l'attrezzatura e la sonda appropriate.

Non dedicare troppo tempo alla cura di una sola zona della pelle per evitare scottature.

Dopo l'operazione di trattamento, la sonda deve essere disinfettata con alcol al 75% e conservata correttamente in un luogo asciutto.

Applicare il gel o l'essenza appropriati sulle parti del corpo per idratare la pelle.

Assicurarsi che tutti gli elettrodi siano completamente a contatto con la pelle del paziente, applicando una forza moderata per evitare formicolio o macchie rosse causate dall'accumulo di corrente.

Precauzioni di installazione

Lo strumento di bellezza multifunzionale F-365 comprende una piastra negativa, due impugnature e due sonde.

Le impugnature in modalità resistenza RES sono contrassegnate da un cerchio rosso e devono essere montate solo con sonde in acciaio inossidabile.

• L'impugnatura in modalità capacitiva CAP con logo circolare blu deve essere montata solo con una sonda nera.

Le due sonde hanno perni di diametro diverso, quindi è essenziale installare correttamente la sonda corretta nell'impugnatura. Se la sonda non è installata correttamente, potrebbe allentarsi o staccarsi facilmente, rendendo difficile la regolazione.

MANIPOLO RESISTIVO

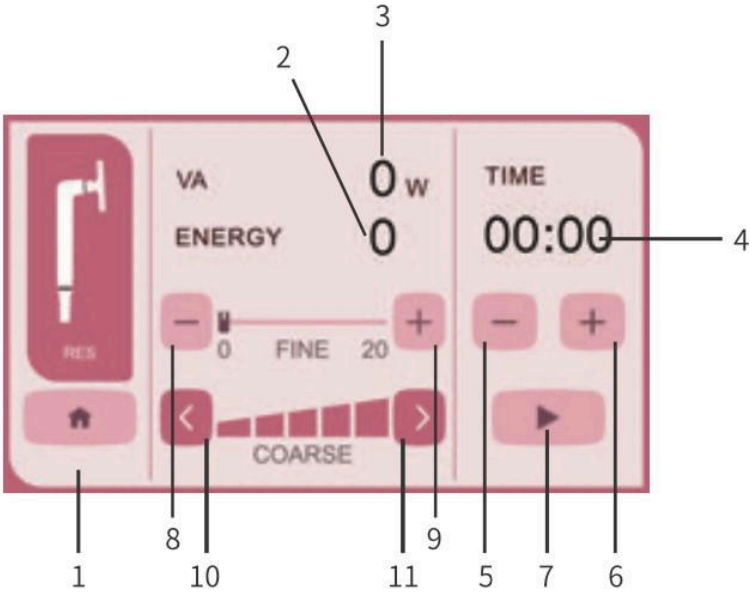

1. Torna all'interfaccia principale

2. Visualizzazione della potenza in tempo reale

L'impugnatura e la piastra negativa formano un anello che indica la potenza di uscita effettiva.

3. Visualizzazione dell'intervallo di output

Visualizza l'intervallo impostato da 0 a 100.

4. Visualizzazione del tempo di lavoro

Quando inizi a lavorare, il tempo di lavoro inizierà a scorrere.

Quando il conto alla rovescia raggiunge lo zero, il dispositivo interrompe automaticamente l'uscita.

5. Ridurre l'orario di lavoro

Intervallo di tempo di lavoro: 1-60 minuti.

6. Aumentare l'orario di lavoro

Intervallo di tempo di lavoro: 1-60 minuti

7. Avvio/Pausa

8. L'intensità di uscita viene ridotta tramite una regolazione fine.

20 livelli regolabili

9. L'intensità di uscita aumenta leggermente.

20 livelli regolabili.

10. Riduzione del resto lordo.

5 livelli regolabili, ogni livello può essere regolato su 20 livelli.

11. Aumento del cambiamento lordo

5 livelli regolabili, ogni livello può essere regolato su 20 livelli.

Metodo di funzionamento

11 impostazioni, fasatura e ingranaggio di uscita 21 Rimuovere la maniglia e installare la sonda in acciaio inossidabile.

Dopo che il paziente ha toccato la piastra negativa, premere il pulsante di avvio per avviare la funzione. Una volta trascorso il tempo, le sonde smetteranno di funzionare. Rimuovere la sonda, pulirla e riposizionare l'impugnatura e la sonda nel supporto accessori.

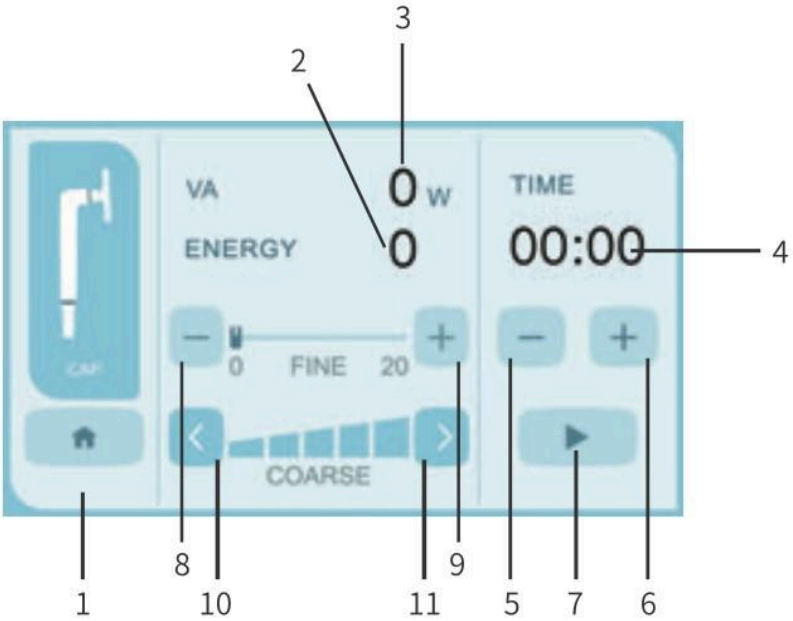

1. Torna all'interfaccia principale.

2. Visualizzazione della potenza in tempo reale: l'impugnatura e la piastra negativa formano un anello per mostrare la potenza di uscita effettiva.

3. Visualizzazione dell'intervallo di uscita, mostra l'intervallo impostato da 0 a 100.

4. Visualizzazione del tempo di lavoro: quando inizi a lavorare, il tempo di lavoro inizierà il conto alla rovescia.

Quando il conto alla rovescia raggiunge lo zero, il dispositivo interrompe automaticamente l'uscita.

5. Ridurre il tempo di lavoro, intervallo di tempo di lavoro: 1-60 minuti.

6. Aumentare il tempo di lavoro, intervallo di tempo di lavoro: 1-60 minuti.

7. Avvio/Pausa.

8. L'intensità di uscita viene ridotta tramite una regolazione fine, 20 velocità regolabili.

9. L'intensità di uscita aumenta leggermente, con 20 livelli regolabili.

10. Resto lordo ridotto, 5 livelli regolabili, ogni livello può essere regolato in 20 livelli.

11. Aumento del cambiamento lordo, 5 livelli regolabili, ogni livello può essere regolato su 20 livelli.

Metodo di funzionamento

1) Regolare la fasatura e l'ingranaggio di uscita;

2) Rimuovere la maniglia e installare la sonda nera.

3) Dopo che i clienti hanno toccato la piastra negativa, premere il pulsante di avvio per avviare la funzione;

4) Una volta trascorso il tempo, l'accessorio smetterà di funzionare. Rimuovere la sonda, quindi pulirla e riposizionare l'impugnatura e la sonda sul ripiano degli accessori.

5) Apparecchiatura all'avanguardia per trattamenti corpo a radiofrequenza. Si tratta di un dispositivo professionale per trattamenti a radiofrequenza, progettato per offrire risultati eccellenti nel campo dell'estetica.

Grazie al suo design innovativo e alle sue funzionalità avanzate, rappresenta una soluzione versatile e potente per il ringiovanimento della pelle, il trattamento delle rughe, la tonificazione e la riduzione delle imperfezioni della pelle.

BILANCIO

1. Touchscreen intuitivo

Il dispositivo è dotato di un touch screen che consente una visualizzazione e un controllo semplici e intuitivi di tutti i parametri.

Questo sistema consente agli operatori di gestire il trattamento con precisione, garantendo il massimo comfort del paziente e risultati ottimali.

2. Con 20 livelli di intensità regolabili, questo dispositivo offre una personalizzazione completa dell' trattamento. La potenza può essere regolata in base alle specifiche esigenze del paziente, garantendo una soluzione specifica per ogni tipo di pelle e condizione estetica.
3. Offre due modalità operative con diverse forme d'onda: continua e pulsata. La modalità continua è ideale per trattamenti più profondi e intensi, mentre la modalità pulsata è perfetta per procedure più delicate o aree sensibili, offrendo una versatilità senza pari.
4. Manipoli resistivi e capacitivi, il dispositivo è dotato di due impugnature manuali: una resistiva e una capacitiva.
5. Sonda e piastra elettrodo negativa: include una sonda di precisione e una piastra elettrodo negativa che lavorano in sinergia per garantire una distribuzione uniforme dell'energia e una conduzione efficiente delle onde radio nel tessuto. Ciò garantisce trattamenti sicuri ed efficaci.
6. Tempo di lavoro regolabile, il dispositivo consente di regolare il tempo di lavoro da 1 a 60 minuti. offrendo la possibilità di personalizzare la durata del trattamento in base alle specifiche esigenze del paziente e al tipo di trattamento richiesto.

Benefici dei trattamenti

- Efficacia e sicurezza: La radiofrequenza è una tecnologia ampiamente utilizzata in campo estetico per stimolare la produzione di collagene e migliorare l'elasticità della pelle, senza procedure invasive.

- Versatilità: Grazie ai manipoli resistivi e capacitivi, è adatto al trattamento di un'ampia gamma di inestetismi, dalle rughe alla cellulite, garantendo risultati visibili in poche sedute.

- Controllo totale: il touch screen e i numerosi parametri regolabili rendono l'utilizzo dell'attrezzatura estremamente semplice e preciso, per un'esperienza utente professionale e performante.

Principali applicazioni

- Ringiovanimento della pelle: stimola la produzione di collagene e favorisce un effetto lifting naturale.
- Riduzione delle rughe: Grazie al riscaldamento controllato dei tessuti, favorisce la levigatura delle linee sottili e rughe profonde.
- Tonificazione della pelle: rende la pelle più soda e tonica, riducendo il rilassamento cutaneo.
- Trattamento anticellulite: agisce in profondità nel tessuto adiposo, favorendo il drenaggio liquidi e migliorando l'aspetto della pelle a buccia d'arancia.

Manutenzione e risoluzione dei problemi

Il sistema può funzionare correttamente solo se sono soddisfatte tutte le seguenti condizioni:

▪ Il personale ha rispettato tutte le norme di sicurezza.

▪ Il personale ha letto il manuale utente.

▪ Il dispositivo è collegato correttamente alla presa di corrente.

▪ Interruttore situato nella parte posteriore in posizione ON.

Tipo di guasto	**Motivo**	**Soluzione**
Il dispositivo non funziona o si blocca	1. Nessuna alimentazione 2. Il cavo di alimentazione non è collegato correttamente Collegato o inserito correttamente	1. Controllare se il fusibile si trova nella scatola dei fusibili alla base L'alimentatore è bruciato. Se Se il fusibile è bruciato, sostituire il fusibile corrispondente con uno nuovo. 2. Premere il pulsante di avvio; il pulsante si illuminerà dopo l'accensione.
Lo schermo non funziona.	1 Senza alimentazione	2. Collegare o inserire il cavo di alimentazione correttamente.
La sonda associata non funziona	Scarso contatto dell'interfaccia	1. Accendere l'alimentazione.

Contenuto:

Tensione / Frequenza	CA 100-120 V, 50/960 Hz: CA 220-240 V, 50/60 Hz
Energia	400W
Peso	6,8 kg
Dimensioni del prodotto	37X31X16,5 centimetri
Dimensioni dell'imballaggio	Dispositivi x1
Contenuto della confezione	Accessori x1
	Manipolatore capacitivo x1
	Maniglia resistiva x1
	Lastra negativa
	Ecletrodi x8
	Cacciavite
	Viti M4 x2
	Manuale
	Cavo di alimentazione